vendor

NL Overzichtstekening
D Übersichtszeichnung
GB General drawing
F Dessin récapitulatif

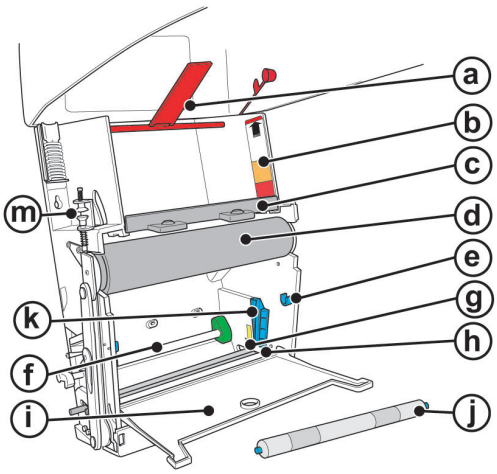

NL
- **a** Scharnierplaat
- **b** Vulniveausticker
- **c** Zwarte plaat
- **d** Schuurrol
- **e** U- steunen
- **f** Geleidestang groen
- **g** Tegen elkaar klemmende asjes
- **h** Schuurrol
- **i** Zwarte klep
- **j** Oprolas
- **k** Blauwe geleideblokken
- **m** Tijdstop

D
- **a** Scharnierplatte
- **b** Aufkleber Füllstand
- **c** Schwarze Platte
- **d** Abreißrolle
- **e** U- Halterungen
- **f** Führungsstange grün
- **g** Miteinander verklemmte Wellen
- **h** Abreißrolle
- **i** Schwarze Klappe
- **j** Aufrollwelle
- **k** Blaue Führungsblöcke
- **m** Zeit-Stop-Vorrichtung

GB
- **a** Hinge plate
- **b** Fill line sticker
- **c** Black plate
- **d** Perforation roll
- **e** U-supports
- **f** Green leader bar
- **g** Interlocking spindles
- **h** Perforation roll
- **i** Black flap
- **j** Roll spindle
- **k** Blue leader slots
- **m** Timer

F
- **a** Plaque articulée
- **b** Autocollant niveau de remplissage
- **c** Plaque noire
- **d** Cylindre d'entraînement
- **e** Supports en U
- **f** Tige de guidage verte
- **g** Petites tiges serrées l'une contre l'autre
- **h** Cylindre d'entraînement
- **i** Cache noir
- **j** Tige d'enroulement
- **k** Blocs de guidage bleus (encoches)
- **m** Blocage intermittent

NL Montage

- Gebruik dit instructieblad als sjabloon. De gaten zijn voorgetekend.
- Teken de posities af op de muur. Houd hierbij de onderzijde van dit instructiebad op maximaal 1.35 meter van de grond.
- Boor 3 gaten van ø 6 mm.
- Monteer indien nodig de pluggen en draai de schroeven voor de helft in de bovenste twee gaten.
- Hang de automaat op aan deze 2 schroeven.
- Breng nu de onderste schroef aan en draai deze vast.
- Draai vervolgens de bovenste twee schroeven vast.
- De automaat is nu gereed om voor de eerste keer te vullen, zie "Eerste vulling van de automaat".

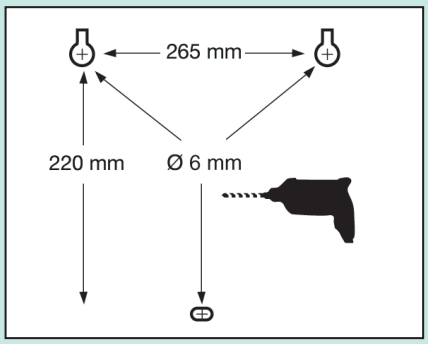

D Montage

- Benutzen Sie diesen Hinweisbogen als Schablone. Die Bohrungen sind bereits vorgezeichnet.
- Zeichnen Sie die Positionen auf der Wand ein. Die Unterseite dieses Hinweisbogens darf sich dabei höchstens 1,35 Meter über dem Fußboden befinden.
- Bohren Sie 3 Löcher mit einem Durchmesser von Ø 6 mm.
- Montieren Sie bei Bedarf die Dübel und drehen Sie die Schrauben zur Hälfte in die beiden obersten Bohrungen ein.
- Hängen Sie den Automaten an diesen beiden Schrauben auf.
- Drehen Sie nun die unterste Schraube ein und ziehen Sie diese an.
- Ziehen Sie in der Folge die beiden oberen Schrauben an.
- Der Automat ist nun zur ersten Befüllung vorbereitet. Siehe hierzu "Automat erstmals befüllen".

GB Assembly

- Use this instruction sheet as a stencil. The holes have been drawn for you.
- Place the instruction sheet stencil on the wall so that the bottom is no higher than 1.35 metres from the ground and draw the positions for the holes on the wall.
- Drill 3 holes 6 mm in diameter.
- Affix the plugs if necessary and turn the screws halfway in the top two holes.
- Hang the towel dispenser on these two screws.
- Next, put in the bottom screw and tighten it.
- Next, tighten the top two screws.
- The dispenser can now be topped up for the first time. Please refer to "Topping up the dispenser for the first time".

F Montage

- Utilisez cette feuille d'instruction comme patron. La position des trous y est indiquée.
- Dessinez les positions des trous sur le mur en maintenant le bas de cette feuille d'instruction à une distance maximale de 1,35 mètre du sol.
- Forez 3 trous de 6 mm de diamètre.
- Si nécessaire, montez les chevilles et vissez les vis à moitié dans les deux trous supérieurs.
- Suspendez le dérouleur de serviette à ces deux vis.
- Mettez maintenant la vis inférieure en place et serrez-la.
- Serrez ensuite les deux vis supérieures.
- Le dérouleur de serviette est maintenant prêt à être rempli pour la première fois. Voir la section "Première charge du dérouleur de serviette".

www.vendor.nl
www.vendor.be
www.vendorinternational.com

vendor

NL Eerste vulling van de automaat

1 Open de zwarte klep (i)
2 Leg de metalen oprolas met blauwe uiteinden (j) in de blauwe U-vormige steunen (e).
3 Neem een cassette en verwijder de verpakkingsfolie.
4 Leg de cassette op de zwarte plaat (c) met de flap naar u toe zodat u de nummers op de flap kunt lezen. De pijlen wijzen richting de muur.
5 Neem de onderste vier à vijf vellen en duw deze door de gleufvormige opening in de zwarte plaat (c).
6 Til de zwarte plaat (c) hierbij op en haal de doorgevoerde vellen vanaf onder naar u toe.
7 Trek aan dit uiteinde tot deze op kniehoogte hangt.

GB Filling the dispenser for the first time

1 Open the black flap (i)
2 Place the metal roll spindle with the blue ends (j) in the blue U-shaped supports (e).
3 Take a cassette and remove the plastic wrapper.
4 Place the cassette on the black plate (c) with the flap facing you so that you can read the numbers on it. The arrows should be pointing to the wall.
5 Take the first four or five sheets and push them through the slot-shaped opening into the black plate (c).
6 As you do this, lift the black plate (c) and pull the sheets you just fed through the slot towards you from underneath.
7 Pull on this end until it is hanging at knee level.

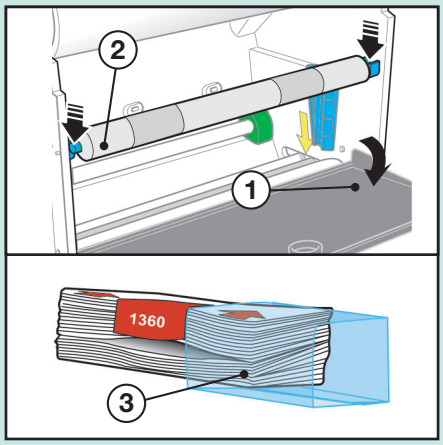

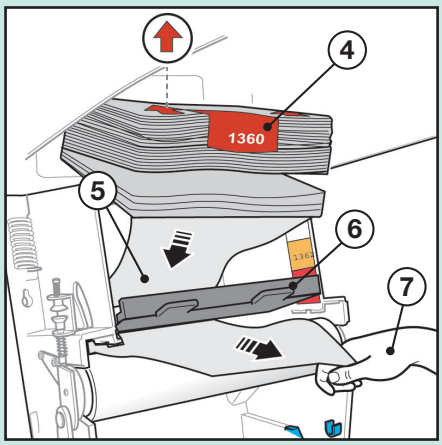

D Automat erstmals befüllen

1 Öffnen Sie die schwarze Klappe (i)
2 Setzen Sie die Metall-Aufrollwelle mit den blauen Enden (j) in die blauen, U-förmigen Halterungen (e) ein.
3 Nehmen Sie eine Kassette zur Hand und entfernen Sie die Verpackungsfolie.
4 Legen Sie die Kassette auf die schwarze Platte (c), wobei die Schleife zu Ihnen zeigt. Sie müssen nun die auf der Klappe angegebenen Nummern lesen können, und die Pfeile müssen in Wandrichtung zeigen.
5 Nehmen Sie die untersten vier bis fünf Bögen und schieben Sie diese durch die schlitzförmige Öffnung in der schwarzen Platte (c).
6 Heben Sie dabei die schwarze Platte (c) etwas an und ziehen Sie die durchgeführten Bögen von unten zu sich heran.
7 Ziehen Sie dieses Ende an, bis es etwa auf Kniehöhe hängt.

F Première charge du dérouleur de serviette

1 Ouvrez le cache noir (i)
2 Placez la tige d'enroulement métallique avec les extrémités bleues (j) dans les supports bleus en U (e).
3 Prenez une cassette et retirez le film d'emballage.
4 Placez la cassette sur la plaque noire (c) avec le rabat vous faisant face de sorte à pouvoir lire les numéros sur le rabat. Les flèches sont orientées vers le mur.
5 Saisissez les quatre ou cinq feuilles inférieures et poussez-les par l'ouverture en fente dans la plaque noire (c).
6 Soulevez en même temps la plaque noire (c) et tirez les feuilles passées dans la fente vers vous par le bas.
7 Tirez sur cette extrémité jusqu'à atteindre la hauteur des genoux.

NL Doorvoeren van de cassette

I Neem het uiteinde van de cassette en voer deze terug in de automaat via de onderzijde, achterlangs. U heeft nu een lus gemaakt.
II Voer vervolgens het uiteinde achter langs de geleidestang die geklemd zit tussen de groen gekleurde uiteinden (f).

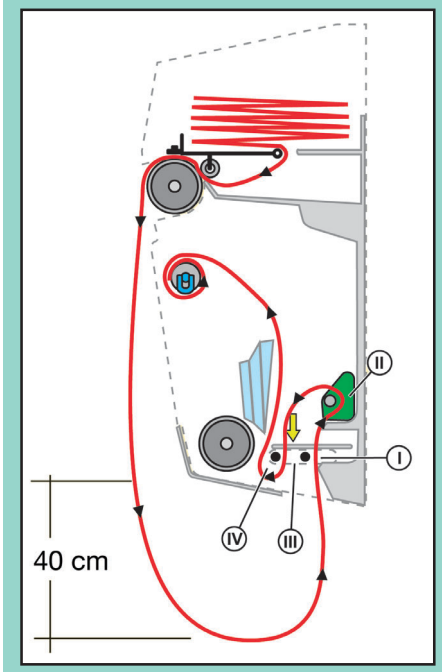

III Haal het uiteinde iets naar u toe waarna u het tussen de tegen elkaar klemmende asjes (g) duwt. De asjes (g) zijn aangegeven door een gele pijl.
IV Ten slotte gaat u met het cassette uiteinde voor de twee asjes (g) terug naar boven. Dit is achter de schuurrol (h).

GB Feeding the cassette

I Take the end of the cassette and feed it back into the dispenser through the bottom, from behind. You have now made a loop.
II Next, feed the end behind the leader bar that is held fast between the green leader bar ends (f).
III Pull the end toward you a little and push it between the interlocking spindles (g). A yellow arrow indicates the proper spindles (g).
IV Lastly, take the end of the cassette and feed it back up, going in front pf the two spindles (g). This is behind the perforation roll (h).

D Durchführen der Kassette

I Nehmen Sie das Kassettenende und führen Sie dieses über die Unterseite hinten entlang in den Automaten zurück. Sie haben nun eine Schleife gemacht.
II Führen Sie anschließend das Ende hinter der Führungsstange entlang, die zwischen den grün gefärbten Enden eingeklemmt ist (f).
III Ziehen Sie das Ende etwas zu sich heran, um es anschließend zwischen die miteinander verklemmten Wellen (g) zu drücken. Die Wellen (g) sind mit einem gelben Pfeil gekennzeichnet.
IV Zum Schluss führen Sie das Kassettenende vor den beiden kleinen Wellen (g) nach oben zurück, hinter die Abreißrolle (h).

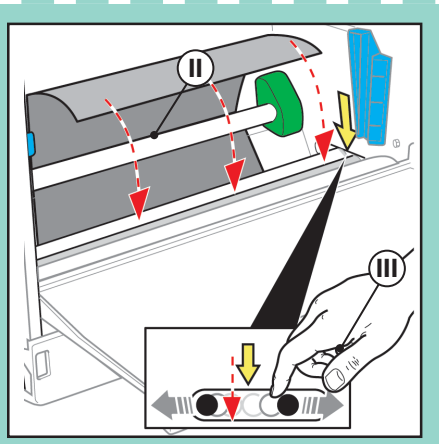

F Passage de la cassette

I Saisissez l'extrémité de la cassette et faites-la repasser dans le dérouleur par le dessous et par derrière. Vous avez réalisé une boucle.
II Faites ensuite passer l'extrémité derrière la tige de guidage coincée entre les extrémités vertes (f).
III Tirez légèrement l'extrémité vers vous pour la repousser ensuite entre les deux petites tiges serrées l'une contre l'autre (g). Ces petites tiges (g) sont indiquées par une flèche jaune.
IV Enfin, faites remonter l'extrémité de la cassette en passant devant les deux petites tiges (g) et derrière le cylindre d'entraînement (h).

NL

8 Neem het uiteinde van de cassette en leg deze vanuit de automaat naar u toe bovenlangs op de oprolas (j), en draai nu het uiteinde 3 maal strak rond.
9 Neem de oprolas (j) uit de blauwe U-vormige steunen (e) en leg hem in de blauw gekleurde gleuven (k).
10 Sluit de zwarte klep.

De lengte van de lus kunt u nu testen zoals omschreven bij "Lengte van de lus". Controleer altijd of u de automaat juist gevuld heeft, zoals omschreven bij "Controle".

GB

8 Take the end of the cassette from the dispenser and place it face up towards you on the roll spindle (j), turning the end tightly 3 times.
9 Take the roll spindle (j) from the blue U-shaped supports (e) and place it in the blue leader slots (k).
10 Close the black flap.

You can now test the length of the loop by following the instructions under "Length of the loop". Always check whether you have filled the dispenser properly, following the instructions for "Checking".

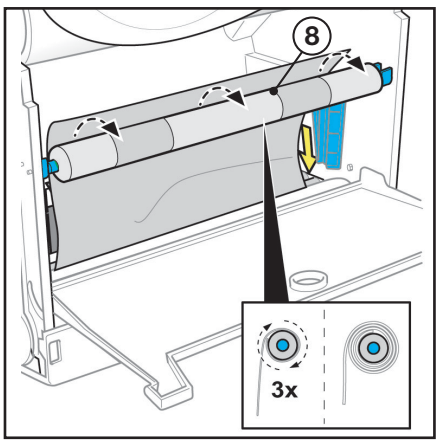

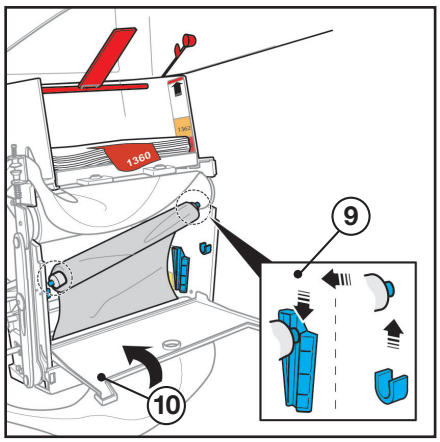

D

8 Nehmen Sie das Kassettenende und legen Sie dieses vom Automaten oben entlang auf der Aufrollwelle (j) in Ihre Richtung aus und drehen Sie das Ende 3 Mal fest herum.
9 Nehmen Sie die Aufrollwelle (j) aus den blauen, U-förmigen Halterungen (e) und legen Sie diese in die blau gekennzeichneten Schlitze (k).
10 Schließen Sie die schwarze Klappe.

Die Länge der Schleife können Sie überprüfen laut Umschreibung unter "Länge der Schleife". Überprüfen Sie immer, ob der Automat richtig befüllt worden ist. Siehe hierzu unter "Kontrolle".

F

8 Saisissez l'extrémité de la cassette et tirez-la vers vous par le haut pour la poser sur la tige d'enroulement (j) puis faites faire trois tours à l'extrémité pour la tendre.
9 Retirez la tige d'enroulement (j) des supports bleus en U (e) et placez-la dans les encoches bleues (k).
10 Refermez le cache noir.

Vous pouvez maintenant tester la longueur de la boucle. Voir à cet effet la section "Longueur de la boucle". Vérifiez toujours si l'appareil a été correctement chargé. Voir pour cela la section "Contrôle".

vendor

NL Bijvullen van de automaat met de systeemcassettes 1360 en 1362

- Aan de buitenzijde van de automaat kunt u zien óf en zo ja, welke cassette gevuld kan worden.
- Als u in het kijkvenster een oranje kleur ziet, kunt u de oranje 1362 cassette bijvullen.
- Als u in het kijkvenster een rode kleur ziet kunt u de rode 1360 cassette bijvullen.

Open de automaat aan de zijkant met de door Vendor meegeleverde sleutel.

1 Verwijder de verpakkingsfolie van de door u gekozen cassette
2 Leg deze boven op de reeds aanwezige cassette in de automaat met de flap naar u toe zodat u de nummers op de flap kunt lezen. De pijlen wijzen richting de muur.
- Let op: de cassette mag niet boven de maximale vullijn komen. Deze is duidelijk met rood aangegeven!

3 Steek nu uw hand onderaan IN de nieuwe cassette boven het 4e nieuwe vel.
4 Trek, terwijl u aandrukt, het onderste afdekvel eruit.
5 Wrijf heen en weer om de cassettes goed aan elkaar te verbinden.

U DIENT ALTIJD NA HET BIJVULLEN DE GEBRUIKTE CASSETTE TE VERWIJDEREN!

GB Topping up the dispenser with 1360 and 1362 system cassettes

- The dispenser is fitted with a supply indicator window to show whether it needs to be topped up and, if so, with what type of cassette.
- If you see the colour orange in the indicator window, you should use the orange 1362 type of cassette.
- If you see the colour red in the indicator window, you should use the red 1360 type of cassette.

Use the key provided by Vendor to open the dispenser on the side.

1 Remove the plastic wrapper from your chosen cassette.
2 Place it atop the cassette that is already in the dispenser, with the flap facing you so that you can read the numbers on it. The arrows should be pointing toward the wall.
- Attention: the cassette must not stick out above the maximum fill line, which is indicated clearly in red!

3 Reach your hand IN the new cassette above the 4th new sheet.
4 While pushing, pull out the bottom coversheet.
5 Rub back and forth to properly connect the two cassettes.

ALWAYS DISCARD THE USED CASSETTE AFTER REFILLING THE DISPENSER!

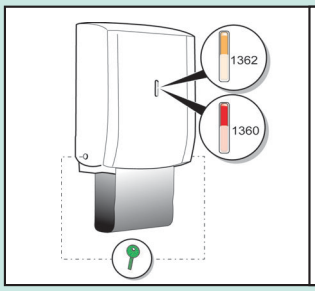

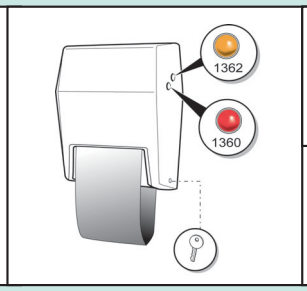

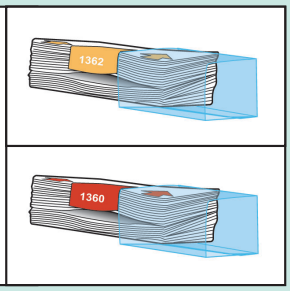

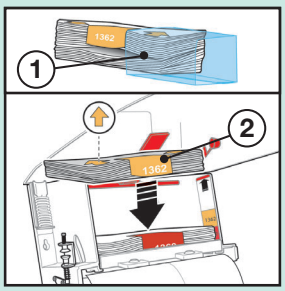

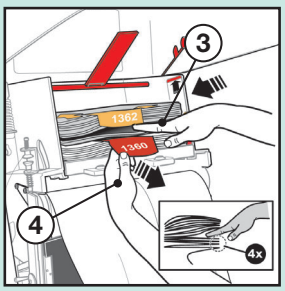

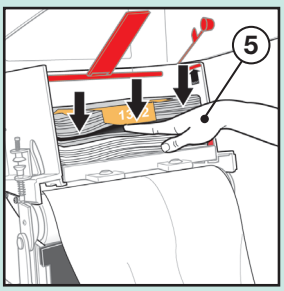

D Nachfüllen des Automaten mit den Systemkassetten 1360 und 1362

- An der Außenseite des Automaten ist zu erkennen, ob und wenn ja, welche Kassette nachgefüllt werden kann.
- Wenn Sie im Sichtfenster eine orange Farbe sehen, kann die orange Kassette 1362 nachgefüllt werden.
- Wenn Sie im Sichtfenster eine rote Farbe sehen, kann die rote Kassette 1360 nachgefüllt werden.

Öffnen Sie den Automaten auf der Seite mit Hilfe des von Vendor mitgelieferten Schlüssels.

1 Entfernen Sie die Verpackungsfolie der von Ihnen bereitgelegten Kassette.
2 Legen Sie diese Kassette auf die bereits im Automaten befindliche Kassette, mit der Schleife zu Ihnen zeigend, damit Sie die Nummern darauf lesen können. Die Pfeile zeigen in Wandrichtung.
- Wichtiger Hinweis: der maximale Füllstand der Kassette darf nicht überschritten werden. Die Markierungslinie ist deutlich mit roter Farbe angegeben!

3 Stecken Sie nun Ihre Hand unten IN die neue Kassette über das 4. neue Blatt.
4 Ziehen Sie nun, während Sie andrücken, das unterste Deckblatt heraus.
5 Hin und her reiben, um die Kassetten gut miteinander zu verbinden.

NACH DEM NACHFÜLLEN IST DIE GEBRAUCHTE KASSETTE ZU ENTFERNEN!

F Recharge du dérouleur de serviette avec les cassettes 1360 et 1362

- Les types de cassettes pouvant être utilisés, si besoin en est, sont indiqués à l'extérieur de l'appareil.
- Si la couleur que vous voyez dans le verre de contrôle est orange, utilisez la cassette orange 1362.
- Si la couleur que vous voyez dans le verre de contrôle est rouge, utilisez la cassette rouge 1360.

Ouvrez l'appareil sur le côté à l'aide de la clé spéciale fournie par Vendor.

1 Retirez le film d'emballage de la cassette que vous avez choisie.
2 Placez cette cassette sur la cassette déjà présente dans le dérouleur, avec le rabat tourné vers vous de sorte à pouvoir lire les numéros. Les flèches sont orientées vers le mur.
- Attention: la cassette ne doit pas dépasser la ligne de remplissage maximal. Cette ligne est clairement indiquée en rouge!

3 Introduisez ensuite la main par le dessous DANS la nouvelle cassette au-dessus de la 4e nouvelle feuille.
4 Tout en appuyant, tirez la feuille de protection inférieure pour l'éliminer.
5 Frottez pour que les cassettes soient bien raccordées entre elles.

APRÈS LE RECHARGEMENT, VOUS DEVEZ TOUJOURS RETIRER LA CASSETTE USAGÉE!

vendor

NL Verwijderen van de gebruikte cassette

6 U kunt de schone cassette die nu uw zicht belemmert tijdelijk links achter de tijdstop hangen.
7 Open de zwarte klep (i) aan de onderzijde van de automaat.
8 Verplaats de rol met gebruikte cassette naar de blauwe U-vormige steunen (e)
9 Snij met het mesje van de Vendor sleutelhanger de buitenste laag van de rol door. VOORZICHTIG!
10 U kunt nu de rol met de gebruikte cassette uit de automaat halen. De oprolas (j) kunt u nu uit de gebruikte cassette halen.
11 Leg deze oprolas (j) terug in de blauwe U-vormige steunen (e).
12 Neem het uiteinde van de cassette en leg deze vanuit de automaat naar u toe bovenlangs op de oprolas (j), en draai nu het uiteinde 3 maal strak rond.
13 Neem de oprolas (j) uit de blauwe U-vormige steunen (e) en leg hem in de blauw gekleurde gleuven (k).
14 Sluit de zwarte klep. U kunt nu de cassette die u achter de tijdstop heeft geschoven weer terug hangen.

GB Removing the used cassette

6 You can move the clean cassette that is blocking your view over to the left behind the time stop for now.
7 Open the black flap (i) underneath the dispenser.
8 Move the roll with the used cassette to the blue U-shaped supports (e)
9 Use the knife on the Vendor key chain to cut through the outer layer on the roll. USE CAUTION!
10 Now you can remove the roll with the used cassette from the dispenser, and remove the roll spindle (j) from the used cassette.
11 Put this roll spindle (j) back in the blue U-shaped supports (e).
12 Take the end of the cassette and place it from within the dispenser facing you on top of the roll spindle (j), and roll the end tightly 3 times.
13 Remove the roll spindle (j) from the blue U-shaped supports (e) and put it in the blue slots (k).
14 Close the black flap. You can take the cassette that you had pushed behind the time stop and hang it back up.

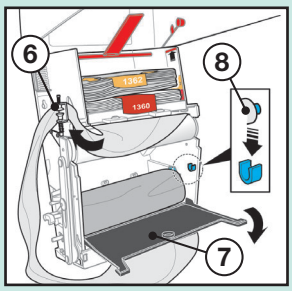

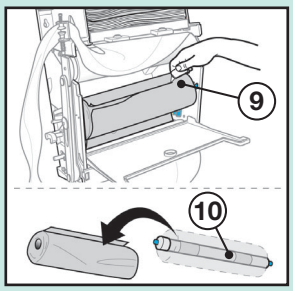

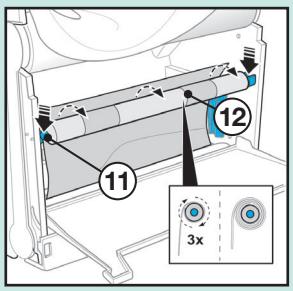

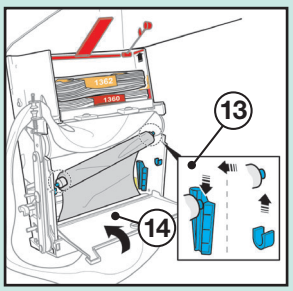

D Entfernen der gebrauchten Kassette

6 Die saubere Kassette, die jetzt Ihre Sicht behindert, kann vorübergehend nach links hinter die Zeit-Stop-Vorrichtung geschoben werden.
7 Öffnen Sie die schwarze Klappe (i) an der Unterseite des Automaten.
8 Verschieben Sie die Rolle mit der gebrauchte Kassette zu den blauen, U-förmigen Halterungen (e)
9 Schneiden Sie mit dem kleinen Messer des Vendor-Schlüsselanhängers die äußerste Schicht der Rolle durch. VORSICHTIG VORGEHEN!
10 Sie können jetzt die Rolle mit der gebrauchte Kassette aus dem Automaten nehmen. Die Aufrollwelle (j) kann nun aus der gebrauchten Kassette gezogen werden.
11 Legen Sie diese Aufrollwelle (j) in die blauen, U-förmigen Halterungen zurück (e).
12 Nehmen Sie das Kassettenende und legen Sie dieses vom Automaten oben entlang auf der Aufrollwelle (j) in Ihre Richtung aus und drehen Sie das Ende 3 Mal fest herum.
13 Nehmen Sie die Aufrollwelle (j) aus den blauen, U-förmigen Halterungen (e) und legen Sie diese in die blau gekennzeichneten Schlitze (k).
14 Schließen Sie die schwarze Klappe. Sie können nun die Kassette, die Sie hinter die Zeit-Stop-Vorrichtung geschoben haben, wieder zurückhängen.

F Retrait de la cassette usagée

6 Vous pouvez suspendre momentanément la cassette propre, qui bouche la vue, à gauche derrière le blocage intermittent.
7 Ouvrez le cache noir (i) sur le côté inférieur du dérouleur.
8 Déplacez le cylindre avec la cassette usagée vers les supports bleus en U (e)
9 À l'aide du petit couteau du porte-clefs de Vendor, coupez AVEC PRÉCAUTION la couche extérieure du rouleau.
10 Vous pouvez maintenant retirer le cylindre avec la cassette usagée hors de l'appareil. La tige d'enroulement (j) peut alors être retirée de la cassette usagée.
11 Remettez cette tige d'enroulement (j) dans les supports bleus en U (e).
12 Saisissez l'extrémité de la cassette et tirez-la vers vous par le haut pour la poser sur la tige d'enroulement (j) puis faites faire trois tours à l'extrémité pour la tendre.
13 Retirez la tige d'enroulement (j) des supports bleus en U (e) et placez-la dans les encoches bleues (k).
14 Refermez le cache noir. Vous pouvez maintenant remettre à sa place la cassette que vous aviez momentanément glissée derrière le blocage intermittent.

vendor

NL Lengte van de lus

Een juiste uitgangslengte is 40 centimeter onder de automaat, zie tekening "doorvoeren van de cassette".
Is deze te kort kunt u de zwarte plaat (c) waarop de cassette ligt, optillen, waarna u de juiste hoeveelheid papier eruit kunt trekken. Is deze te lang kunt u de oprolas (j) in de blauwe U-vormige steunen (e) leggen waarna u de cassette verder oprolt. Vergeet niet de as terug te leggen in de blauw gekleurde gleuven (k).

D Länge der Schleife

Die richtige Ausgabelänge beträgt 40 Zentimeter unter dem Automaten. Siehe hierzu Zeichnung "Durchführen der Kassette". Ist diese zu kurz, können Sie die schwarze Platte (c), auf der die Kassette ruht, anheben und anschließend die richtige Menge an Papier herausziehen. Ist diese zu lang, können Sie die Aufrollwelle (j) in die blauen, U-förmigen Halterungen (e) hängen, um anschließend die Kassette weiter aufzurollen. Vergessen Sie nicht, die Welle in die blau gekennzeichneten Schlitze (k) zurückzulegen.

GB Length of the loop

The correct feed loop length is 40 centimetres under the dispenser. Please refer to the drawing "feeding the cassette". If the loop is too short, lift the black plate (c) on which the cassette rests and pull out the proper amount of paper. If the loop is too long, place the roll spindle (j) in the blue U-shaped supports (e) and tighten the tension on the cassette to the desired length. Do not forget to put the spindle back in the blue slots (k).

F Longueur de la boucle

La longueur correcte de serviette déroulée est de 40 centimètres sous l'appareil. Voir le dessin "passage de la cassette". Si cette boucle est trop courte, vous pouvez soulever la plaque noire (c) sur laquelle repose la cassette pour tirer ensuite la quantité adéquate de papier.
Si la boucle est trop longue, vous pouvez placer la tige d'enroulement (j) dans les supports bleus en U (e) puis enrouler un peu plus le papier. N'oubliez pas de remettre ensuite la tige dans les encoches bleues (k).

NL Controle

- Controleer of u de automaat juist gevuld heeft:
  - Kunt u de nummers op de cassette lezen, en wijzen de pijlen richting muur?
  - Is de cassette op de juiste manier doorgevoerd? Let hierbij op de samenvattende termen: achter, achter, tussen, voor. Deze termen worden óók gebruikt op de sticker die zich onderin de automaat bevindt, "Doorvoeren van de cassette".
  - Ligt de oprolas (j) in de blauwe gleuven (k)?
- Sluit na deze controle de zwarte klep.
- Sluit de kap.
- Trek vervolgens de automaat 2 keer door.
- Als de automaat met gesloten kap goed functioneert, is hij op de juiste manier gevuld.

D Kontrolle

- Überprüfung, ob der Automat richtig befüllt worden ist:
  - Können Sie die Nummern auf der Kassette lesen und zeigen die Pfeile in Wandrichtung?
  - Wurde die Kassette richtig hindurchgeführt? Beachten Sie hierbei die zusammenfassenden Hinweise: hinter, hinter, zwischen, vor. Diese Begriffe sind auch auf dem Aufkleber unten im Automaten zu finden zu finden, "Durchführen der Kassette".
  - Liegt die Aufrollwelle (j) in den blauen Schlitzen (k)?
- Schließen Sie nach dieser Überprüfung die schwarze Klappe.
- Schließen Sie den Deckel.
- Ziehen Sie anschließend den Automaten zweimal durch.
- Funktioniert der Automat mit geschlossenem Deckel gut, wurde er richtig gefüllt.

GB Checking

- Check whether you topped up the dispenser correctly:
  - Can you read the numbers on the cassette, and do the arrows point toward the wall?
  - Is the cassette fed properly? Take note of the key words for the procedure: behind, behind, in between, in front. These key words also appear on the "Feeding the cassette" sticker on the underside of the dispenser.
  - Is the roll spindle (j) in the blue slots (k)?
- Close the black flap after you have finished checking.
- Close the lid.
- Pull on the towel twice to run the dispenser through two revolutions.
- You have topped up the dispenser correctly if it functions properly with the lid closed.

F Contrôle

- Vérifiez si l'appareil a été correctement rechargé:
  - Vous devez pouvoir lire les numéros sur la cassette et les flèches doivent être orientées vers le mur.
  - Pour vérifier si la cassette a été correctement installée, gardez à l'esprit les termes clés de la procédure: derrière, derrière, entre, devant. Ces termes sont également utilisés sur l'autocollant "Passage de la cassette" qui se trouve sur le côté inférieur de l'appareil.
  - La tige d'enroulement (j) doit être engagée dans les encoches bleues (k)
- Après avoir effectué ce contrôle, refermez le cache noir.
- Refermez le bâti de l'appareil.
- Tirez ensuite deux fois sur la serviette pour faire deux rotations.
- Le dérouleur a été correctement rechargé s'il fonctionne bien lorsque le bâti est fermé.

NL Instellen van de tijdstop

Door de tijdstop rechtsom (met de klok mee) te draaien verlengt u de pauze, tussen de trekkingen. Door de tijdstop linksom te draaien verkort u de pauze.

D Einstellen der Zeit-Stop-Funktion

Durch Drehen des Zeit-Stop-Schalters nach rechts (im Uhrzeigersinn) verlängern Sie die Pause zwischen den Ziehvorgängen. Durch Drehen des Zeit-Stop-Schalters nach links wird die Pause verkürzt.

F Réglage du blocage intermittent

Pour prolonger la pause entre deux tractions, faites tourner le bouton du blocage intermittent vers la droite (dans le sens des aiguilles de la montre). Faites tourner ce bouton dans l'autre sens pour réduire la pause.

GB Setting the time stop
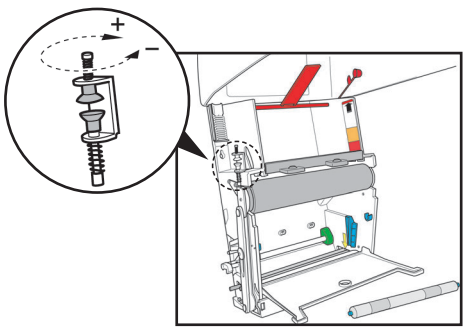
You can extend the time it takes the dispenser to automatically retract the towel by turning the time stop clockwise. To shorten the time between retractions, simply turn the time stop counter clockwise.